Anexo técnico eléctrica gabinete de carga G2

CPP 2022

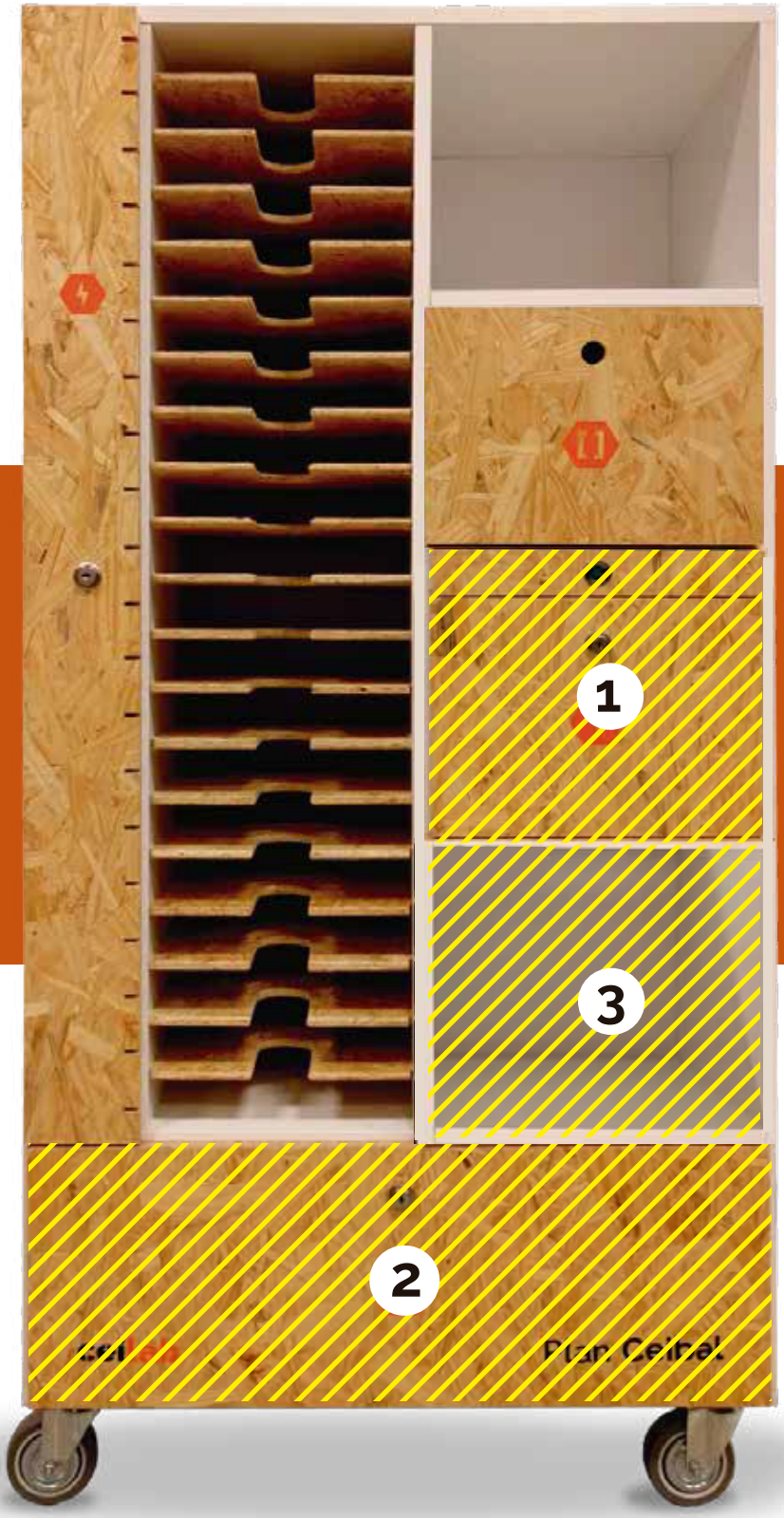

El multicagador ceilab dispone de una instalación eléctrica que debe ser respetada al momento de realizarla para luego asegurar su correcto uso y funcionamiento. A continuación se detalla en qué partes del gabinete, de qué manera y con qué insumos debe ser realizada.

#1 Tablero de llaves

Por motivos de seguridad el gabinete debe tener instalado un tablero con una llave termomagnética de 20A, una llave diferencial de 25A y una bornera de 35mm para la conexión de la tierra. La línea de entrada ingresa al gabinete a travez de un orificio en su parte posterior. El orificio debe contar con una prensa estopa para evitar la tensión en el cable.

Luz LED piloto 22m

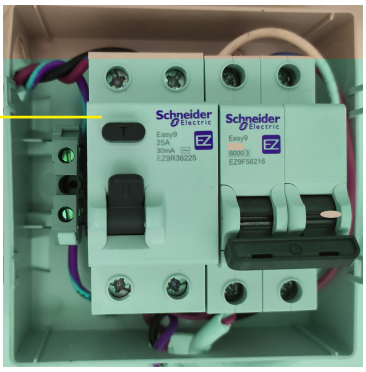

Dentro del tablero

- Interruptor termomagnético de 2 polos 20A
- Interruptor diferencial de 2 polos 25A sensibilidad de 30mA
- Bornera de 35mm

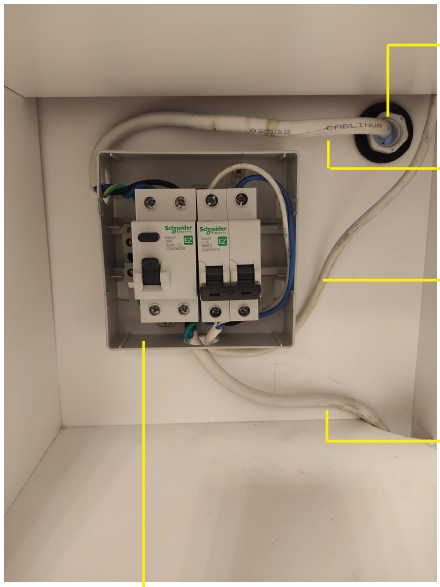

Prensa estopa 16mm

Cable 3x2 bajo goma, con ficha schuko en el extremo exterior. Extensión: 2m.

Cable 2x2 bajo goma para alimentar el LED

Cable 3x2bajo goma, para alimentación de los tomacorrientes y la turbina

Importante: La imagen es solo a efectos de ilustrar la posición del tablero en el compartimiento. El tablero debe atornillares a la pieza de MDF en forma de L cuyas especificaciones técnicas se encuentran en el **Anexo 5 - Planos de carpintería G2**.

De la llave termomagnética salen dos líneas. Una con cable bajo goma 2x2 hacia el compartimiento superior para alimentar el led y otra con cable bajo goma 3x2 para alimentar los tomacorrientes y la turbina en el compartimiento inferior.
Toda la tornillería necesaria para fijar los insumos a la estructura del gabinete será suministrada por el cotizante. En ningún caso los tornillos podrán atravesar por completo las tablas del gabinete.

Nota: Para el caso del ítem B.3.2.7 Luz LED piloto 22mm color verde 220v se solicita la que se especifica en el link. En caso de tener una de similares características adjuntar detalle técnico, medidas e imagen ilustrativa para poder evaluar el producto.

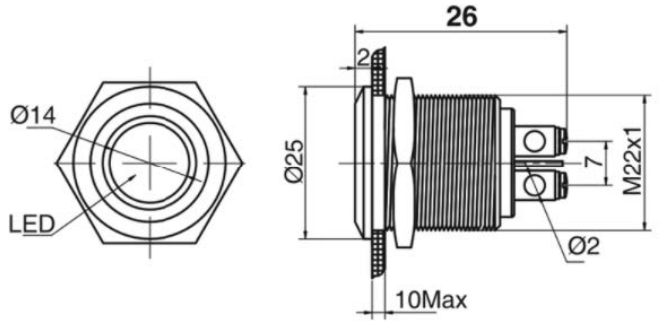

#2 Tomacorrinetes y turbina

En la parte inferior se encuentra una placa de OSB de 653 x 327 x 12 mm a la que tienen que ir atornilladas 20 cajas exteriores Molveno línea Aérea con módulos tomacorrientes de tres en línea de 10A con tierra y seguro. Los tomacorrientes deben estar conectados como se indica en el diagrama y se alimentan con un cable bajo goma 3X2 que viene del tablero que se encuentra en la parte superior.

En el diagrama inferior se especifica cómo se disponen los tomacorrientes y cómo se deben realizar los puenteados, así como los lugares donde se deben colocar grampas de fijación de cables a la placa OSB. Todas las conexiones entre los tomas también se deben realizar con cable bajo goma de 3x2. Los cables que conectan los módulos deben quedar completamente cubiertos por goma.

En uno de los laterales del compartimiento donde se instalan los tomacorrinetes se encuentra la turbina para asegurar una buena ventilación, La turbina se alimenta desde el último tomacorriente de la línea y utilizando un cable bajo goma de 2x2.

.

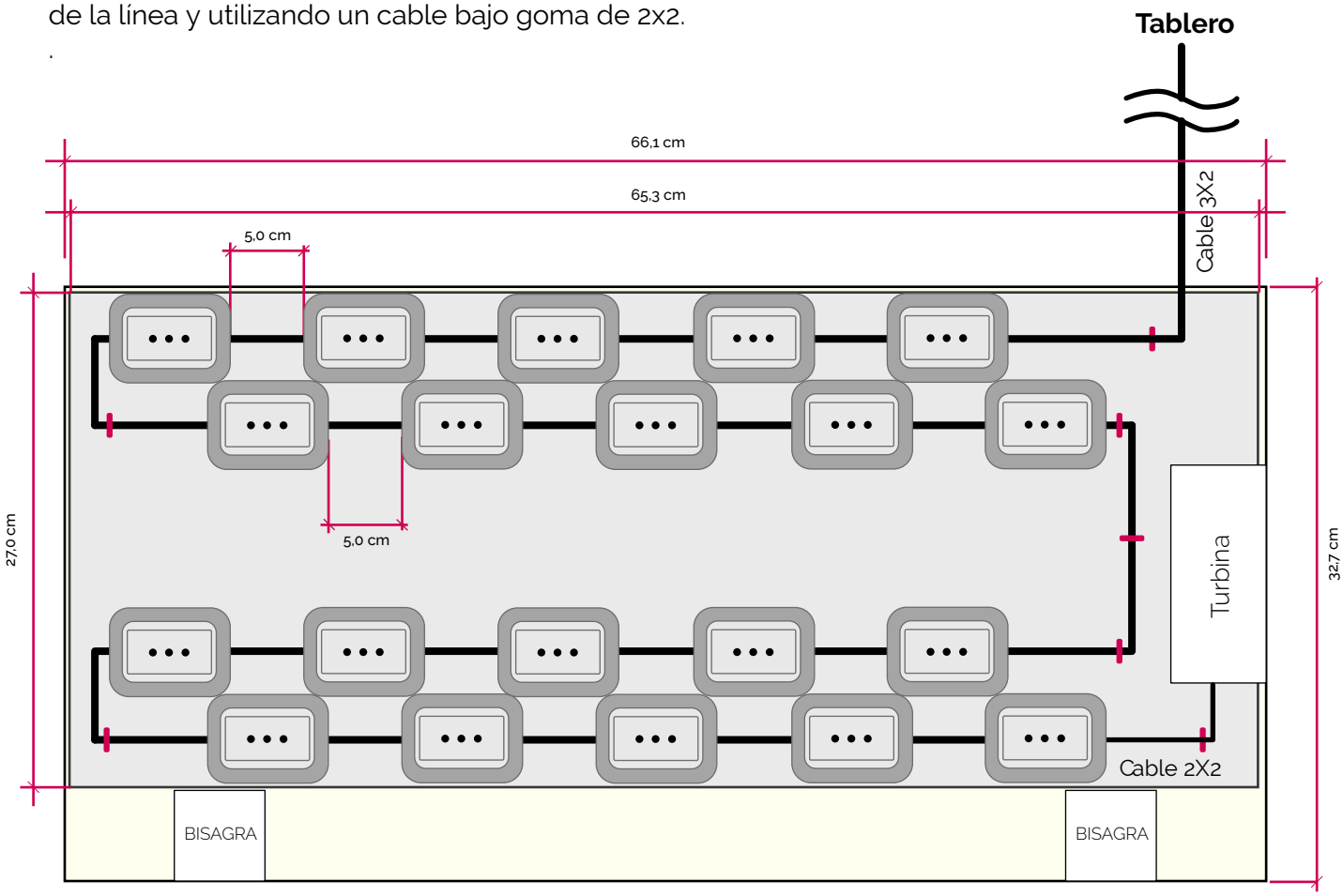

Diagrama de instalación de los tomacorrientes.

Indican la colocación de grampas de fijación de cables.

Toda la tornillería necesaria para fijar los insumos a la estructura del gabinete será suministrada por el cotizante. En ningún caso los tornillos podrán atravesar por completo las tablas del gabinete

#3 Espacio intermedio

Entre el compartimiento donde se instala el tablero y el compartimiento donde se instalan los tomacorrientes, hay un compartimiento vacío por donde debe pasar el cable que va del tablero a los tomacorrientes Este cable debe fijarse a la estructura del gabinete usando un ducto adecuado, de forma de que el cable pase por el fondo del gabinete y quede completamente cubierto.